E/ECE/324
E/ECE/TRANS/505 } Rev.1/Add.62

24 June 1985

ОРГАНИЗАЦИЯ ОБЪЕДИНЕННЫХ НАЦИЙ

СОГЛАШЕНИЕ

О ПРИНЯТИИ ЕДИНООБРАЗНЫХ УСЛОВИЙ ОФИЦИАЛЬНОГО УТВЕРЖДЕНИЯ И О ВЗАИМНОМ ПРИЗНАНИИ ОФИЦИАЛЬНОГО УТВЕРЖДЕНИЯ ПРЕДМЕТОВ ОБОРУДОВАНИЯ И ЧАСТЕЙ МЕХАНИЧЕСКИХ ТРАНСПОРТНЫХ СРЕДСТВ,

заключенное в Женеве, 20 марта 1958 года

Добавление 62: Правила № 63

Дата вступления в силу в качестве приложения к Соглашению: 15 августа 1985 года

ЕДИНООБРАЗНЫЕ ПРЕДПИСАНИЯ, КАСАЮЩИЕСЯ ОФИЦИАЛЬНОГО УТВЕРЖДЕНИЯ МОПЕДОВ В СВЯЗИ С ПРОИЗВОДИМЫМ ИМИ ШУМОМ

Правила № 63

ЕДИНООБРАЗНЫЕ ПРЕДПИСАНИЯ, КАСАЮЩИЕСЯ ОФИЦИАЛЬНОГО УТВЕРЖДЕНИЯ МОПЕДОВ В СВЯЗИ С ПРОИЗВОДИМЫМ ИМИ ШУМОМ

СОДЕРЖАНИЕ

ПРАВИЛА Стр.

1. Область применения..... 1
2. Определения..... 1
3. Заявка на официальное утверждение..... 2
4. Маркировка..... 2
5. Официальное утверждение..... 2
6. Спецификации..... 4
7. Изменение типа мопеда или типа глушителя..... 4
8. Соответствие производства..... 5
9. Санкции за несоответствие производства..... 5
10. Окончательное прекращение производства..... 5
11. Названия и адреса технических служб, уполномоченных проводить испытания для официального утверждения, и административных органов..... 5

ПРИЛОЖЕНИЯ

Приложение 1 - Сообщение, касающееся официального утверждения (отказа в официальном утверждении, отмены официального утверждения или окончательного прекращения производства) типа мопеда в связи с производимым им шумом на основании Правил № 63

Приложение 2 - Схема знаков официального утверждения

Приложение 3 - Методы и приборы, используемые для измерения шума, производимого мопедами

Приложение 4 - Максимальные пределы уровня шума (новые мопеды)

Правила № 63

ЕДИНООБРАЗНЫЕ ПРЕДПИСАНИЯ, КАСАЮЩИЕСЯ ОФИЦИАЛЬНОГО УТВЕРЖДЕНИЯ МОПЕДОВ В СВЯЗИ С ПРОИЗВОДИМЫМ ИМИ ШУМОМ

1. ОБЛАСТЬ ПРИМЕНЕНИЯ

Настоящие правила касаются шума, производимого двухколесными мопедами 1/.

2. ОПРЕДЕЛЕНИЯ

В соответствии с настоящими Правилами

2.1. под "официальным утверждением мопеда" подразумевается официальное утверждение типа мопеда в связи с производимым им шумом;

2.2. под "типом мопеда" подразумевается категория мопедов, не имеющих различий в таких важных аспектах, как:

2.2.1. тип двигателя (двухтактный или четырехтактный, количество и объем цилиндров, количество карбюраторов, расположение клапанов, максимальная мощность и соответствующее число оборотов (об/мин) и т.д.);

2.2.2. количество передач и передаточные числа;

2.2.3. глушители;

2.3. под "глушителем" подразумевается полный комплект элементов, необходимых для снижения шума, производимого мопедом и его выхлопными газами;

2.4. под "глушителями различного типа" подразумеваются глушители, имеющие между собой различия в таких важных аспектах, как:

2.4.1. различие фабричных или торговых марок элементов глушителя;

2.4.2. различие в характеристиках материалов, из которых изготовлен какой-либо элемент, или в форме или размерах элементов;

2.4.3. различие в принципах работы хотя бы одного элемента;

2.4.4. различие в сочетании элементов;

2.5. под "элементом 2/ глушителя" подразумевается одна из составных частей, из которых состоит глушитель.

1/ В соответствии с определением мопедов, содержащимся в Венской конвенции (документ E/CONF.56/16/Rev.1).

2/ Этими элементами являются, в частности, выхлопной коллектор, выхлопной трубопровод и патрубки, выхлопная труба, собственно глушитель и т.д. Если двигатель снабжен воздушным фильтром и если наличие этого фильтра необходимо для соблюдения предписанных пределов звукового уровня, его следует рассматривать как элемент "глушителя", указывать в перечне, упомянутом в пункте 3.2.2., и он должен иметь маркировку, предписанную в пункте 4.1.

3. ЗАЯВКА НА ОФИЦИАЛЬНОЕ УТВЕРЖДЕНИЕ

3.1. заявка на официальное утверждение типа мопеда в связи с производимым им шумом подается заводом-изготовителем транспортного средства или его надлежащим образом уполномоченным представителем;

3.2. к заявке должны быть приложены перечисленные ниже документы в трех экземплярах и следующие указания:

3.2.1. описание типа мопеда в отношении характеристик, упомянутых выше в пункте 2.2. Следует указать номера и/или обозначения, характеризующие тип двигателя и тип мопеда;

3.2.2. перечень надлежащим образом идентифицированных элементов, из которых состоит глушитель;

3.2.3. чертеж глушителя в сборе с указанием места его размещения на мопеде;

3.2.4. подробные чертежи каждого элемента, позволяющие без труда идентифицировать его и определить его местоположение, а также сведения об использованных материалах;

3.3. по просьбе технической службы, уполномоченной проводить испытания для официального утверждения, завод-изготовитель мопеда должен представить, кроме того, образец глушителя;

3.4. технической службе, уполномоченной проводить испытания для официального утверждения, должен быть представлен мопед, представляющий собой тип мопеда, подлежащего официальному утверждению.

4. МАРКИРОВКА

4.1. На элементах глушителя должны проставляться:

4.1.1. фабричная или торговая марка завода-изготовителя глушителя и его элементов;

4.1.2. присвоенное заводом-изготовителем торговое обозначение;

4.2. эта маркировка должна быть четкой и нестираемой.

5. ОФИЦИАЛЬНОЕ УТВЕРЖДЕНИЕ

5.1. Если мопед, представленный на официальное утверждение на основании пункта 3 настоящих Правил, удовлетворяет предписаниям нижеследующих пунктов 6 и 7, данный тип мопеда подлежит официальному утверждению.

5.2. каждому официально утвержденному типу мопеда присваивается номер официального утверждения. Первые две его цифры (в настоящее время 00 для Правил в их первоначальном варианте) указывают номер серии поправок, включающей последние основные технические изменения, внесенные в Правила к моменту официального утверждения. Одна и та же Договаривающаяся сторона не может присвоить этот же номер тому же типу мопеда, оборудованного другим типом глушителя, или другому типу мопеда.

5.3. Стороны Соглашения, применяющие настоящие Правила, уведомляются об официальном утверждении или об отказе в официальном утверждении типа мопеда на основании настоящих Правил посредством карточки, соответствующей образцу, приведенному в приложении 1 к настоящим Правилам, и чертежей глушителя, представляемых предприятием, подавшим заявку на официальное утверждение, максимального формата А4 (210 x 197 мм) или формата, кратного ему и в соответствующем масштабе.

5.4. На каждом мопеде, соответствующем типу мопеда, официально утвержденному на основании настоящих Правил, должен проставляться на видном и легкодоступном месте, указанном в регистрационной карточке официального утверждения, международный знак официального утверждения, состоящий:

5.4.1. из круга, в котором проставлена буква "Е", за которой следует отличительный номер страны, предоставившей официальное утверждение 1/;

5.4.2. из номера настоящих Правил буквы R, тире и номера официального утверждения, проставленных справа от круга, предусмотренного в пункте 5.4.1.

5.5. Если мопед соответствует типу мопеда, официально утвержденному на основании других приложенных к Соглашению Правил в той же самой стране, которая предоставила официальное утверждение на основании настоящих Правил, то не следует повторять обозначение, предусмотренное в пункте 5.4.1.; в этом случае номера Правил и официального утверждения и дополнительные обозначения всех Правил, на основании которых предоставляется официальное утверждение в стране, предоставившей официальное утверждение на основании настоящих Правил, должны быть расположены в вертикальных колонках справа от обозначения, предусмотренного в Пункте 5.4.1.

5.6. Знак официального утверждения должен быть четким и нестираемым.

5.7. Знак официального утверждения помещается рядом с прикрепленной заводом-изготовителем табличкой, на которой приводятся характеристики мопедов, или наносится на эту табличку.

5.8. В приложении 2 к настоящим Правилам даны схемы знаков официального утверждения.

1/ 1 - Федеративная Республика Германии, 2 - Франция, 3 - Италия, 4 - Нидерланды, 5 - Швеция, 6 - Бельгия, 7 - Венгрия, 8 - Чехословакия, 9 - Испания, 10 - Югославия, 11 - Соединенное Королевство, 12 - Австрия, 13 - Люксембург, 14 - Швейцария, 15 - Германская Демократическая Республика, 16 - Норвегия, 17 - Финляндия, 18 - Дания, 19 - Румыния, 20 - Польша и 21 - Португалия. Следующие порядковые номера будут присваиваться другим странам в хронологическом порядке ратификации ими Соглашения о принятии единообразных условий официального утверждения и о взаимном признании официального утверждения предметов оборудования и частей механических транспортных средств или в порядке их присоединения к этому Соглашению, и присвоенные таким образом номера будут сообщены Генеральным секретарем Организации Объединенных Наций Договаривающимся сторонам Соглашения.

6. СПЕЦИФИКАЦИИ

6.1. Общие спецификации

6.1.1. Мопед, его двигатель и глушитель должны быть спроектированы, изготовлены и установлены таким образом, чтобы при нормальных условиях эксплуатации и несмотря на вибрацию, которой они могут при этом подвергаться, мопед отвечал предписаниям настоящих Правил.

6.1.2. Глушитель должен быть спроектирован, изготовлен и установлен таким образом, чтобы он противостоял воздействию коррозии, которой он подвергается.

6.2. Спецификации, касающиеся уровней шума

6.2.1. Методы измерения

6.2.1.1. Измерение шума, производимого представленным на официальное утверждение типом мопеда, должно производиться в соответствии с двумя методами, описанными в приложении 3 к настоящим Правилам, при движении мопеда и при нахождении его в неподвижном состоянии 1/.

6.2.1.2. Обе величины, измеренные в соответствии с предписаниями приведенного выше пункта 6.2.1.1., должны быть указаны в протоколе и на карточке, соответствующей образцу, который содержится в приложении 1 к настоящим Правилам.

6.2.1.3. Уровень шума, измеренный в соответствии с методом, описанным в пункте 3.1. приложения 3 к настоящим Правилам, при движении мопеда не должен превышать пределов, предписанных (для новых мопедов и новых глушителей) в приложении 4 к настоящим Правилам для той категории, к которой относится данный мопед.

7. ИЗМЕНЕНИЯ ТИПА МОПЕДА ИЛИ ТИПА ГЛУШИТЕЛЯ

7.1. О любом изменении типа мопеда или типа глушителя сообщается административному органу, который предоставил официальное утверждение данному типу мопеда. Данный орган в этом случае может:

7.1.1. либо считать, что внесенные изменения не будут иметь заметного отрицательного влияния;

7.1.2. либо потребовать от технической службы, уполномоченной проводить испытания, новый протокол испытаний.

7.2. О подтверждении официального утверждения или об отказе в официальном утверждении, устанавливающем изменение, уведомляются Стороны Соглашения, применяющие настоящие Правила, в соответствии с процедурой, указанной выше в пункте 5.3.

1/ Испытание проводится на мопеде, находящемся в неподвижном состоянии, для установления контрольной величины, необходимой административным органам, применяющим этот мопед для проверки мопедов, находящихся в эксплуатации.

8. СООТВЕТСТВИЕ ПРОИЗВОДСТВА

8.1. Каждый мопед, имеющий знак официального утверждения на основании настоящих Правил, должен соответствовать официально утвержденному типу мопеда, должен быть снабжен глушителем, с которым он был официально утвержден, и удовлетворять требованиям пункта 6 настоящих Правил.

8.2. Для проверки соответствия, требуемого выше в пункте 8.1., из серии мопедов выбирается один мопед с проставленным на нем знаком официального утверждения на основании настоящих Правил. Соответствие производства настоящим Правилам считается обеспеченным, если уровень шума, измеренный по методу, описанному в пункте 3.1. приложения 3, превышает не более чем на 3 дБ (А) величину, полученную при испытании для официального утверждения типа, и не более чем на 1 дБ (А) предельные величины, указанные в приложении 4 к настоящим Правилам.

9. САНКЦИИ ЗА НЕСООТВЕТСТВИЕ ПРОИЗВОДСТВА

9.1. Официальное утверждение типа мопеда, представленное на основании настоящих Правил, может быть отменено, если не соблюдаются требования, изложенные выше в пункте 8.1., или если этот мопед не выдержал проверок, предусмотренных выше в пункте 8.2.

9.2. В том случае, если какая-либо Сторона Соглашения, применяющая настоящие Правила, отменяет представленное ею ранее официальное утверждение, она немедленно уведомляет об этом другие Договаривающиеся стороны, применяющие настоящие Правила, посредством копии регистрационной карточки, на которой внизу крупными буквами делается отметка "ОФИЦИАЛЬНОЕ УТВЕРЖДЕНИЕ ОТМЕНЕНО" и проставляются подпись и дата.

10. ОКОНЧАТЕЛЬНОЕ ПРЕКРАЩЕНИЕ ПРОИЗВОДСТВА

Если владелец официального утверждения полностью прекращает производство того или иного типа мопедов, официально утвержденного на основании настоящих Правил, он сообщает об этом компетентному органу, предоставившему официальное утверждение. При получении такого сообщения этот компетентный орган сообщает об этом другим Сторонам Соглашения, применяющим настоящие Правила, посредством копии регистрационной карточки, на которой внизу крупными буквами делается отметка "ПРОИЗВОДСТВО ПРЕКРАЩЕНО" и проставляются подпись и дата.

11. НАЗВАНИЯ И АДРЕСА ТЕХНИЧЕСКИХ СЛУЖБ, УПОЛНОМОЧЕННЫХ ПРОВОДИТЬ ИСПЫТАНИЯ ДЛЯ ОФИЦИАЛЬНОГО УТВЕРЖДЕНИЯ, И АДМИНИСТРАТИВНЫХ ОРГАНОВ

Стороны Соглашения, применяющие настоящие Правила, сообщают Секретариату Организации Объединенных Наций названия и адреса технических служб, уполномоченных проводить испытания для официального утверждения, а также административных органов, которые предоставляют официальное утверждение и которым следует направлять выдаваемые в других странах регистрационные карточки официального утверждения, отказа в официальном утверждения или отмены официального утверждения.

Приложение 1

(Максимальный формат: А.4 (210 x 297 мм))

E 1

Название административного органа

Сообщение, касающееся официального утверждения (или отказа в официальном утверждении, или отмены официального утверждения, или окончательного прекращения производства) типа мопеда в связи с производимым им шумом, на основании Правил № 63

№ официального утверждения . . . . . .

1. Фабричная или торговая марка мопеда . . . . . .

2. Тип мопеда . . . . . .

3. Название и адрес завода-изготовителя . . . . . .

4. В соответствующих случаях фамилия и адрес представителя завода-изготовителя . . . . . .

5. Тип двигателя[1/] . . . . . .

6. Циклы: двухтактный или четырехтактный (в случае необходимости) . . . . . .

7. Объем цилиндров . . . . . .

   7.1. Диаметр цилиндра . . . . . .

   7.2. Ход поршня . . . . . .

8. Мощность двигателя (указать метод измерения). . . . . .

9. Число оборотов двигателя при максимальной мощности . . . . . .об/мин.

10. Количество передач . . . . . .

11. Используемые передаточные числа . . . . . .

12. Передаточное число (числа) конечной передачи . . . . . .

13. Тип и размер шин . . . . . .

14. Максимально допустимый общий вес . . . . . .

1/ Если используется двигатель, отличный от обычного, это следует указать.

15. Максимальная расчетная скорость (указанная заводом-изготовителем) . . . . .

16. Краткое описание глушителя . . . . . .

17. Условия нагрузки мопеда во время испытания . . . . . .

18. Для испытаний мопеда, находящегося в неподвижном состоянии: расположение и направление микрофона (со ссылкой на диаграммы в добавлении к приложению 3)

. . . . . .

19. Уровни шума:

- при движении мопеда . . . . . дБ(А) при скорости приближения (линия А-А') . . . . . км/ч и числе оборотов двигателя . . об/мин

- при нахождении мопеда в неподвижном состоянии . . . . . дБ(А) при . . . . . об/мин

20. Отклонения в градуировке шумомера . . . . . .

21. Мопед представлен на официальное утверждение (дата) . . . . . .

22. Техническая служба, уполномоченная проводить испытания для официального утверждения . . . . . .

23. Дата протокола, выданного этой службой . . . . . .

24. Номер протокола, выданного этой службой . . . . . .

25. Официальное утверждение предоставлено/в официальном утверждении отказано[1/] . .

26. Место проставления на мопеде знака официального утверждения . . . . . .
. . . . . .

27. Место . . . . . .

28. Дата . . . . . .

29. Подпись . . . . . .

30. К настоящему сообщению прилагаются следующие документы, на которых указан приведенный выше номер официального утверждения:

. . . . . чертежей, схем и планов двигателя и глушителя
. . . . . фотографий двигателя и глушителя
. . . . . спецификаций надлежащим образом идентифицированных элементов, из которых состоит глушитель.

1/ Ненужное вычеркнуть.

Приложение 2

СХЕМЫ ЗНАКОВ ОФИЦИАЛЬНОГО УТВЕРЖДЕНИЯ

Образец А

(См. пункт 5.4 настоящих Правил)

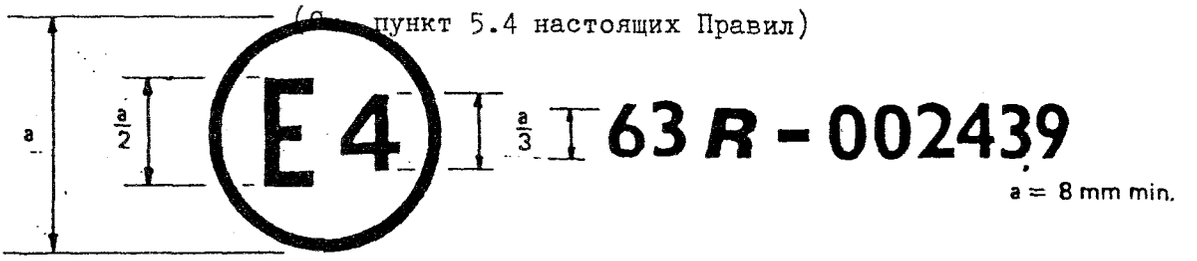

Приведенный выше знак официального утверждения, проставленный на мопеде, указывает, что этот тип мопеда официально утвержден в Нидерландах (Е 4) в отношении шума на основании Правил № 63 под номером официального утверждения 002439. Номер официального утверждения указывает на то, что утверждение было предоставлено в соответствии с предписаниями Правил № 63 в их первоначальном виде.

Образец В

(См. пункт 5.5 настоящих Правил)

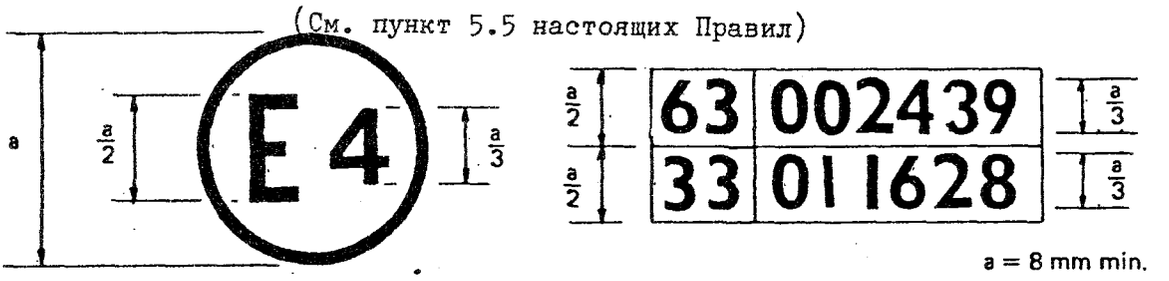

Приведенный выше знак официального утверждения, проставленный на мопеде, указывает, что этот тип мопеда официально утвержден в Нидерландах (Е 4) на основании Правил № 63 и № 33 1/. Номера официального утверждения указывают на то, что в момент предоставления соответствующих официальных утверждений Правила № 63 еще не были изменены, а в Правила № 33 1/ была включена серия 01 поправок.

1/ Этот номер дан только в качестве примера.

Приложение 3

МЕТОДЫ И ПРИБОРЫ, ИСПОЛЬЗУЕМЫЕ ДЛЯ ИЗМЕРЕНИЯ ШУМА, ПРОИЗВОДИМОГО МОПЕДАМИ

1. ИЗМЕРИТЕЛЬНЫЕ ПРИБОРЫ

1.1. Шумомер (или эквивалентная измерительная система) должен по меньшей мере соответствовать предписаниям для прибора типа 1 в соответствии с публикацией 651 МЭТ (1979 г.).

1.2. Измерение производится с использованием частотного взвешивания "А" и временного взвешивания " F ".

1.3. Градуировка шумомера проверяется и регулируется в соответствии с инструкцией завода-изготовителя или по стандартному источнику шума (например, по пистофону) в начале измерений и вновь проверяется и регистрируется в конце измерений. Любые отклонения отмечаются в протоколе испытаний.

1.4. Если погрешности шумомера, полученные при этих градуировках, отличаются более чем на 1 дБ во время серий измерений, то испытание считается недействительным.

2. УСЛОВИЯ ПРОВЕДЕНИЯ ИЗМЕРЕНИЙ

2.1. Место

2.1.1. Измерение проводится на открытой площадке, уровень шума на которой, включая шум ветра, по крайне мере на 10 дБ (А) ниже уровня измеряемого шума. Упомянутая площадка может представлять собой открытое пространство радиусом 50 м, центральная часть которого радиусом не менее 10 м должна быть практически горизонтальной, иметь покрытие из бетона, асфальта или подобного материала и не должна быть покрыта рыхлым снегом, высокой травой, рыхлой землей, золой и т.д. Во время проведения испытания на испытательной площадке не должно быть посторонних лиц, за исключением наблюдателя и водителя, присутствие которых не должно оказывать влияние на показания приборов.

2.1.2. Покрытие испытательного трека, на котором измеряется шум, производимый мопедом в движении, должно быть таким, чтобы шины не издавали чрезмерного шума.

2.1.3. Измерение не следует проводить при плохих погодных условиях. Никакие пиковые отклонения, не связанные с характеристиками общего уровня шума мопеда, не учитываются при снятии показаний прибора. В случае использования ветрозащитного заграждения следует учитывать его влияние на чувствительность и на характеристики направленности микрофона.

2.2. Мопед

2.2.1. Общая масса водителя и испытательного оборудования, используемого на мопеде, не должна превышать 80 кг и не должна быть меньше 70 кг. На мопеде необходимо разместить груз для компенсации разности в весе между фактической массой водителя и массой оборудования и минимальной требуемой массой 70 кг.

2.2.2. Шины мопеда должны быть соответствующего размера и накачаны до давления, которое предписано для мопеда в ненагруженном состоянии.

2.2.3. До начала измерений двигатель доводится до нормальных условий работы в отношении:

2.2.3.1. температуры

2.2.3.2. регулировки

2.2.3.3. заправки

2.2.3.4. свечей зажигания, карбюратора (карбюраторов) и т.д. (которые указаны в документах)

2.2.4. Если мопед оборудован устройствами, которые не являются необходимыми для его движения, но используются при его эксплуатации в нормальных дорожных условиях, эти устройства должны быть приведены в действий в соответствии со спецификациями завода-изготовителя.

3. МЕТОДЫ ИСПЫТАНИЯ

3.1. Измерение шума, производимого движущимися мопедами

3.1.1. Общие условия проведения испытаний

3.1.1.1. С каждой стороны мопеда производится по меньшей мере два измерения. Могут быть произведены предварительные регулировочные измерения, но они не должны приниматься во внимание.

3.1.1.2. Микрофон устанавливается на высоте 1,2 ± 0,1 м от поверхности земли и на расстоянии 7,5 ± 0,2 м от центральной оси движения мопеда, измеряемом по перпендикуляру $\overline{PP'}$ к этой оси (см. добавление, рис. 1).

3.1.1.3. На испытательной дорожке проводятся две линии AA' и BB', параллельные линии микрофона PP' и расположенные соответственно в 10 м впереди и 10 м позади этой линии. Мопед приближается к линии AA' на постоянной скорости, как указано ниже.

3.1.1.4. Отмеченное при каждом измерении максимальное значение шума представляет собой результат данного измерения. Измерения считаются действительными, если отклонение между двумя последовательными измерениями с одной и той же стороны мопеда не превышает 2 дБ (А).

3.1.2. Определение требуемой скорости приближения мопеда

3.1.2.1. Скорость приближения

Мопед должен приближаться к линии AA' на постоянной скорости, равной его максимальной скорости, если эта максимальная скорость меньше или равняется 30 км/ч. Если максимальная скорость выше 30 км/ч, то транспортное средство приближается к линии AA' на постоянной скорости 30 км/ч.

3.1.2.2. Скорость на участке AA' - BB'

3.1.2.2.1. Мопеды с максимальной скоростью ниже или равной 30 км/ч

Мопед должен проходить весь участок AA' - BB' на постоянной скорости, равной его максимальной скорости.

3.1.2.2.2. Мопеды с максимальной скоростью более 30 км/ч

В момент, когда передняя часть мопеда достигает линии AA', следует немедленно полностью открыть дроссельную заслонку, которая остается в таком положении до тех пор, пока задняя часть мопеда не пересечет линию BB', затем дроссельная заслонка немедленно закрывается.

3.1.2.3. Выбор передачи

Если мопед оборудован коробкой передач с ручным управлением:

- если его максимальная скорость ниже или равна 30 км/ч, то выбирается высшая передача (например, четвертая, если имеется четыре передачи, пятая, если имеется пять передач);

- если его максимальная скорость больше 30 км/ч, то выбирается высшая передача, которая позволит мопеду пересечь линию AA' при числе оборотов двигателя большем или равном половине числа оборотов двигателя, при которых он развивает максимальную мощность.

Если мопед оборудован автоматической коробкой передач, то он должен двигаться со скоростями, указанными в пунктах 3.1.2.1. и 3.1.2.2.

3.2. Измерение шума, производимого мопедами, находящимися в неподвижном состоянии

3.2.1. Место проведения испытаний - местные условия (см. добавление, рис. 2)

3.2.1.1. Измерения следует проводить на неподвижном мопеде в месте, которое не оказывает значительного влияния на звуковое поле.

3.2.1.2. Любое открытое пространство считается местом, пригодным для проведения испытаний, если оно представляет собой ровную площадку, покрытую бетоном, асфальтом или другим твердым материалом, имеющим высокую отражательную способность, за исключением утрамбованных или других земляных поверхностей, на которой можно начертить прямоугольник, стороны которого расположены на расстоянии не менее трех метров от наиболее выступающих точек мопеда и внутри которого нет заметных препятствий; при измерении шума, вызываемого выхлопом двигателя, необходимо обеспечить, в частности, чтобы мопед находился на расстоянии не менее 1 м от края мостовой.

3.2.1.3. Во время проведения испытания на испытательной площадке не должно быть посторонних лиц, за исключением наблюдателя и водителя, присутствие которых не должно оказывать влияния на показания приборов.

3.2.2. Акустические помехи и влияние ветра

Шумовой фон в каждой точке измерения должен быть по меньшей мере на 10 дБ (А) ниже уровней шума, замеренных в тех же точках во время проведения испытаний.

3.2.3. Метод измерения

3.2.3.1. Число измерений

В каждой точке измерения проводится не менее трех измерений. Измерения считаются правильными только в том случае, если разность между величинами, полученными в результате трех измерений, следующих немедленно одно за другим, не превышает 2 дБ (А). Результатом измерений считается наибольшее значение, полученное в результате этих трех измерений.

3.2.3.2. Размещение и подготовка мопеда

Мопед размещается в центре испытательной площадки, рычаг переключения коробки передач ставится в нейтральное положение, сцепление должно быть включено. Если конструкция мопеда не позволяет соблюдать эти предписания, мопед следует испытывать согласно предписаниям завода-изготовителя в отношении испытаний при неподвижном мопеде. Перед каждой серией измерений двигатель должен работать в нормальном эксплуатационном режиме, соответствующем спецификациям завода-изготовителя.

3.2.3.3. Измерение шума вблизи выхлопной трубы (см. добавление, рис. 2)

3.2.3.3.1. Расположение микрофона

3.2.3.3.1.1. Высота расположения микрофона над уровнем поверхности земли должна быть равна высоте расположения выхлопной трубы; однако минимальное расстояние должно быть 0,2 м.

3.2.3.3.1.2. Микрофон должен быть направлен к отвертию выхода газов и размещен на расстоянии 0,5 м от него.

3.2.3.3.1.3. Ось максимальной чувствительности микрофона должна быть параллельна поверхности земли и составлять угол $45^{\circ} \pm 10^{\circ}$ с вертикальной плоскостью, проходящей через поток газов. Следует придерживаться инструкций завода-изготовителя шумомера в отношении этой оси. По отношению к этой плоскости микрофон следует располагать таким образом, чтобы получить наибольшее расстояние от горизонатльной средней плоскости мопеда; в случае возникновения сомнений следует выбирать положение, при котором микрофон находится на максимальном расстоянии от контура мопеда.

3.2.3.3.1.4. В случае, если система выхлопа имеет две или более выхлопных труб, расстояние между которыми составляет не более 0,3 м, проводится только одно измерение; размещение микрофона определяется выхлопной трубой, расположенной ближе к внешней стороне мопеда, или если такой трубы нет, то трубой, наиболее высоко расположенной над грунтом.

3.2.3.3.1.5. Для мопедов с выхлопной системой, имеющей выхлопные трубы, расстояние между которыми составляет более 0,3 м, проводится одно измерение для каждой выхлопной трубы, как если бы она была единственной, и принимается наибольшее значение.

3.2.3.3.2. Режим работы двигателя

3.2.3.3.2.1. Число оборотов двигателя должно быть постоянным и равняться 3/4 числа оборотов, при котором достигается максимальная мощность двигателя.

3.2.3.3.2.2. При достижении постоянного числа оборотов дроссельная заслонка быстро возвращается в положение, соответствующее холостому ходу. Измерение уровня шума производится в течение периода работы двигателя, состоящего из кратковременного периода работы при постоянном числе оборотов и всего периода замедления, результатом измерения считается величина, соответствующая максимальному показанию шумомера.

4. ТОЛКОВАНИЕ РЕЗУЛЬТАТОВ

4.1. Установленной величиной считается величина, соответствующая наиболее высокому уровню шума. Если эта величина превышает не более чем на 1 дБ (А) максимальный уровень, разрешенный для той категории, к которой относится проходящий испытания мопед, проводится вторая серия двух измерений. Три из четырех полученных таким образом результатов должны находиться в предписанных пределах.

4.2. С учетом неточности показаний измерительных приборов величины, получаемые на приборе в ходе измерения, должны быть уменьшены на 1 дБ (А).

Приложение 3 - Добавление

ПОЛОЖЕНИЯ ДЛЯ ИЗМЕРЕНИЙ ДЛЯ ДВИЖУЩИХСЯ МОПЕДОВ

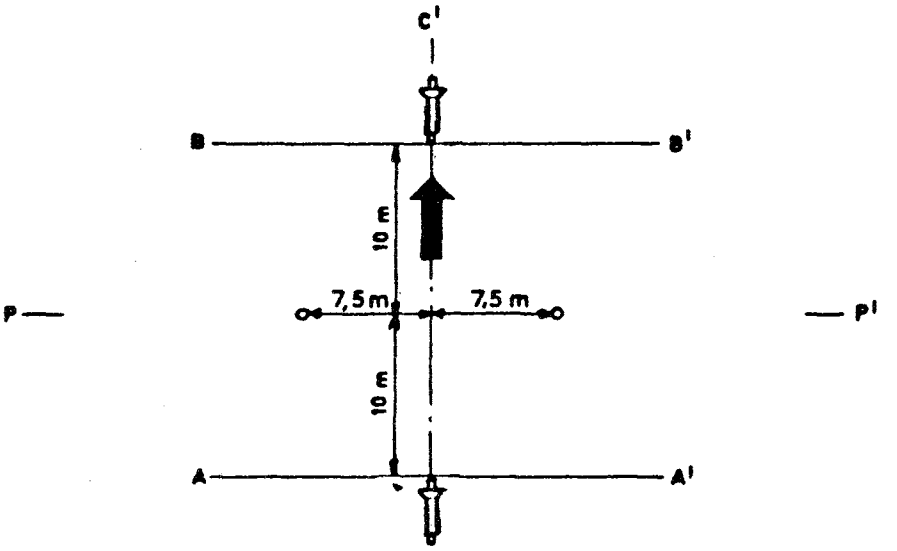

Рис. 1

ПОЛОЖЕНИЯ ДЛЯ ИЗМЕРЕНИЙ ДЛЯ НЕПОДВИЖНЫХ МОПЕДОВ

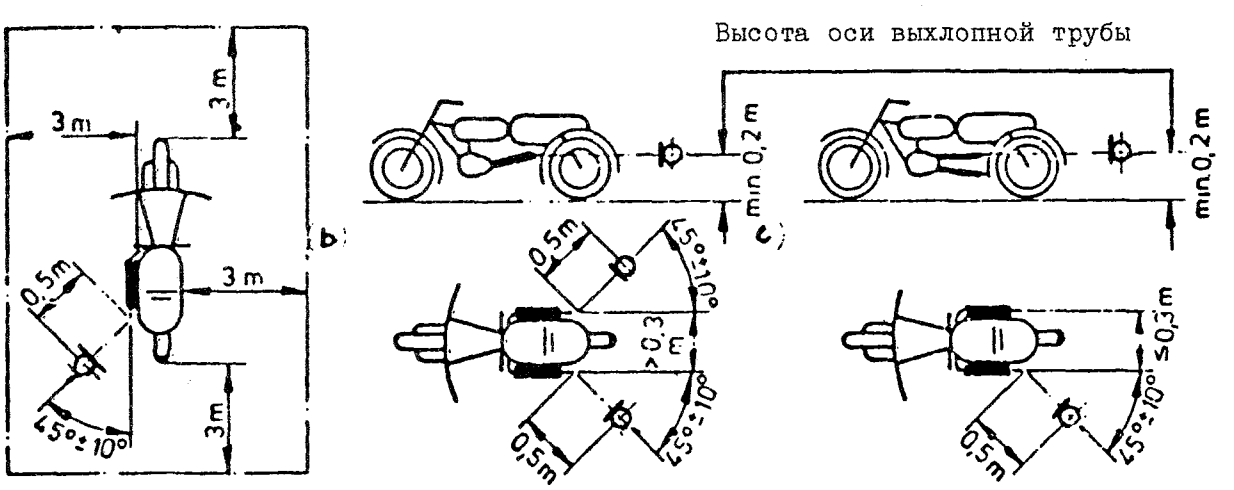

Рис. 2

Приложение 4

МАКСИМАЛЬНЫЕ ПРЕДЕЛЫ УРОВНЯ ШУМА
(НОВЫЕ МОПЕДЫ)

Категория мопеда	Уровень шума в дБ (А)
Транспортные средства с максимальной скоростью ниже или равной 30 км/ч	70
Транспортные средства с максимальной скоростью более 30 км/ч	73